– Máy mất nguồn +3VALWP và +5VALWP.

– Áp B+ 19V có, áp LDO 5V có, điện áp các chân quan trọng của IC RT8206B đều bình thường nhưng vẫn mất dao động.

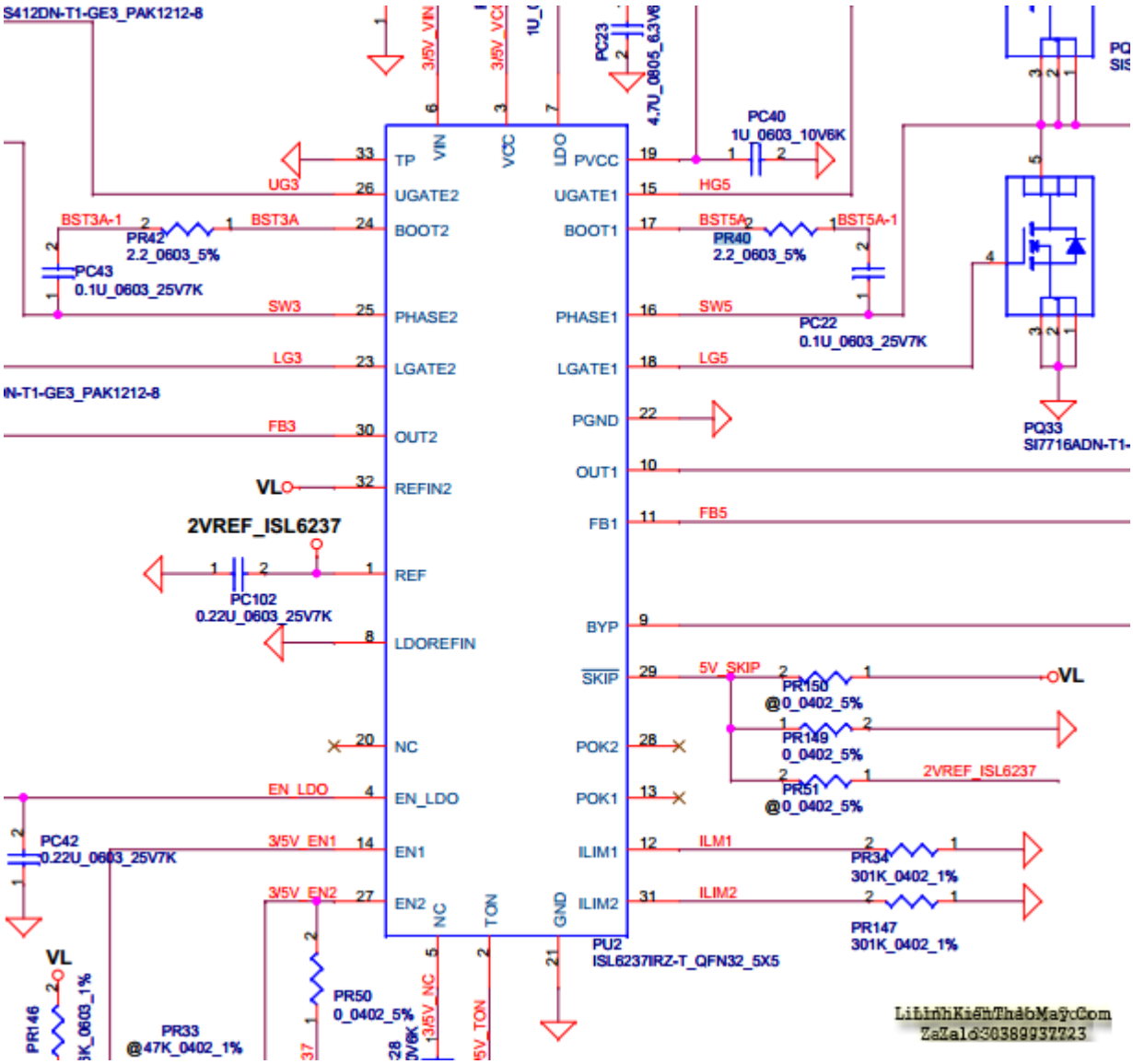

– Loại trừ IO và BIOS vì main này thiết kế nguồn IO và BIOS hoàn toàn lấy từ +3VALWP và +3VS, lỗi chỉ có thể nằm ở bản thân IC RT8026B và linh kiện xung quanh.

– Sau khá nhiều vất vả, đã tìm ra nguyên nhân: đứt trở PR40 (2,2ohm) trên đường hồi tiếp thuận từ chân 16 (Phase1) về chân 17 (Boot1) IC RT8026B làm mất nguồn +5VALWP kéo theo mất luôn cả +3VALWP.

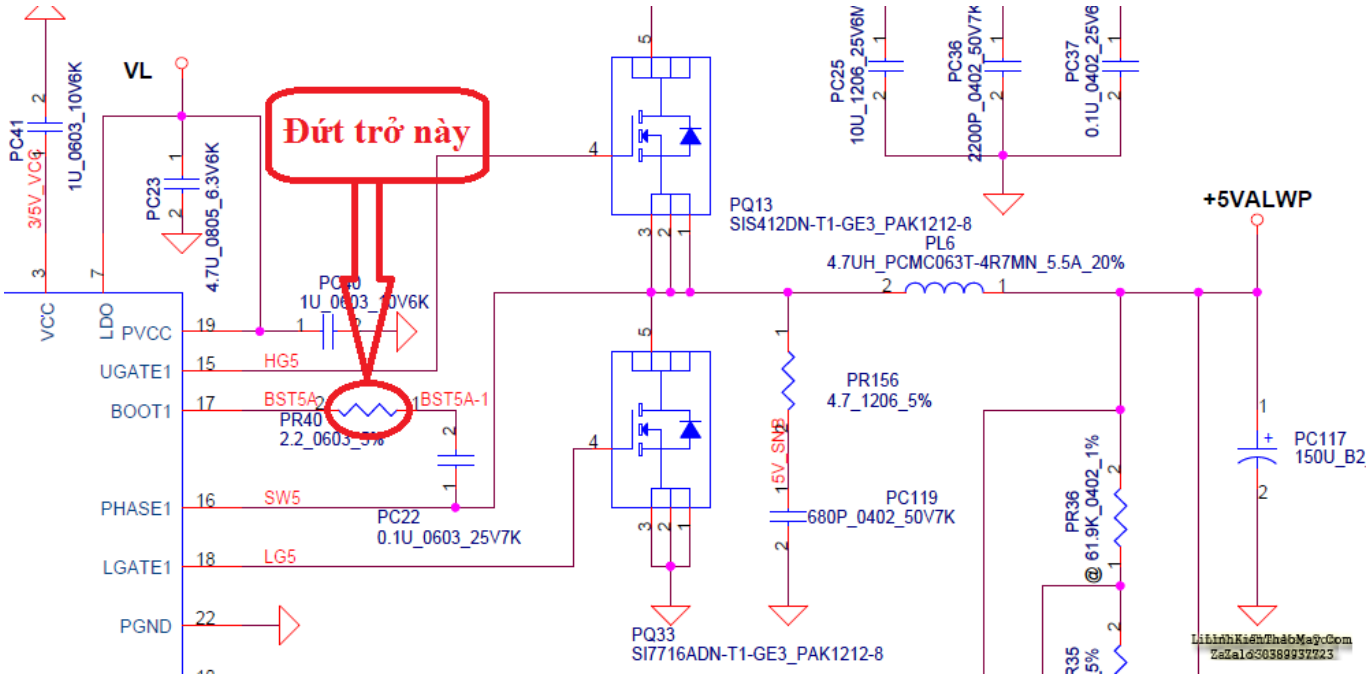

TRUNG TÂM SỬA CHỮA ĐIỆN TỬ QUẢNG BÌNH

MR. XÔ - 0901.679.359 - 80 Võ Thị Sáu, Phường Quảng Thuận, tx Ba Đồn, tỉnh Quảng Bình

– Thay trở 2,2omh khác đã có nguồn và máy chạy OK.

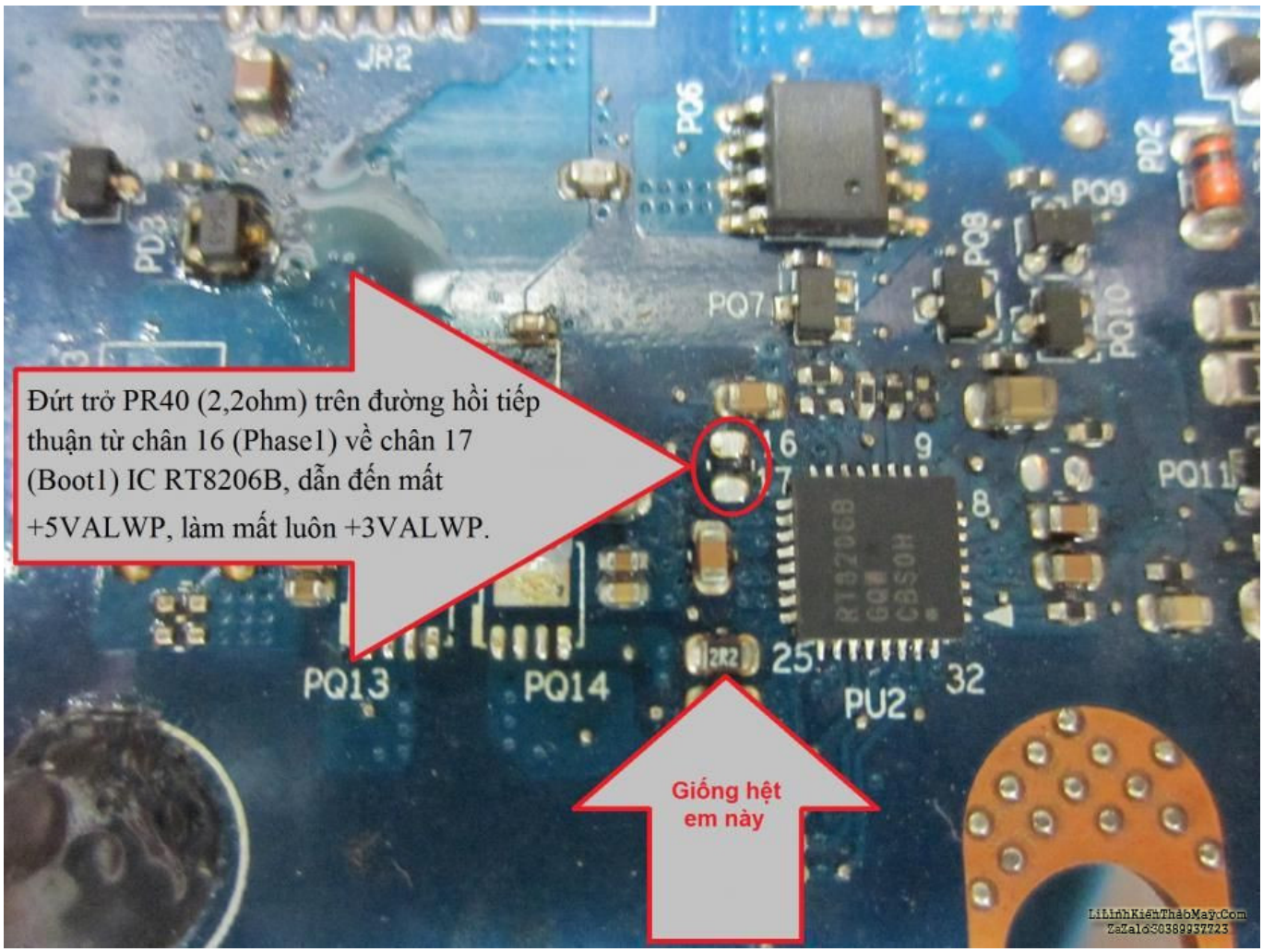

Chúc bạn thành công.

Các bài viết tương tự:

1. chào các thành viên mình mới làm thêm máy giặt tủ lạnh – mới nhận con máy giặt AW-E920Lv cọn chế độ giặt và cấp nước(ko vặt và xả)thì máy giặt xong tự tăt máy được,,còn nếu chọn giặt có văt có xả máy giặt xong các quá trình thì ko tự tăt được chỉ hiện về 0 phút nhưng ko tăt(tăt là tăt nguồn)
2. dạ em có con quạt hơi nước hiện tượng các nút ok riêng nút nguồn ko hư hỏng bấm ko tác dụng,,,khi bấm nút tăt ko tác dụng bám nút này đèn lesd hiển thị của các nút yếu đi,,,mạch in dẫn tới nút ăn thẳng vào vi sử lý ko qua trở,,,,,em chưa kiểm tra nguồn – laoij quạt này(quạt hơi nước) căm nguồn bấm nút chức năng số(tốc độ),hoặc quay hoặc hẹn giờ hoặc tạo ẩm vẫn bình thường riêng nút tăt ko tăt dc,,,nguyên bản là tăt dc nhưng giờ là ko tăt dc
3. Đâu kts T13 trug quốc – Mọj người đoán xem bệnh nay là j nhé m làm xog rùj. Hjện tượng hình ảnh cứ sướt , sóg có rùi mất lặp đj lăp laj liên tục. Đo nguồn đây đủ khj tảj cũg đủ. Nhưg khj đưa nguồn khác vào thj máy chạy bt.
4. Đâu kỹ thuật số. – Vê phân sóg đợt trươc chau hỏj. Cháu cam ơn mấy bác, anh , chj nhju. Va cho cháu hoj Như mặt định về ban đâu thì mật khẩu là bao nhju vây.

5. Main Asus P5L-MX – Main lúc đầu hư 1 fest trên nguồn vcore và phồng mấy con tụ lọc 12v nguồn vcore tiến hành thay fest đó và mấy con tụ phồng. Tiến hành click nguồn hiện tượng chớp tắt –> Tiếp tục thay chíp BD-9D 300 –> Main đã click được nguồn đo nguồn vcore đc 1,5v , card test main báo đã có reset nhung không nhẩy hệ số hecxa.
6. main foxcon945gm – nguon ram du 1.8v main van khong nhan ram(keu titit) thay thu IC 7120 van khong duoc, cham bat cu cai gi vao chan so 7 IC 7120 thi main mat nguon
7. máy giặt sanyo (aqua) ASW 80VT – Máy bấm nút nguồn không lên . mình đã kiểm tra nút ấn vẫn tốt nguồn 5v vẫn có. mình đã thây thanchj anh chạy ok dược khoảng 3 ngày . nay nó lại bị lại mạc dù mình đã thay lạ thạch anh và mình kiểm tra 2 chân thạch anh 4M 1 chân là 5v chân còn lại là gân 1V . mình đang tập tẹ tụ học sủa bo mạch mong anh em giúp đỡ
8. may giat electrolux EWF549 – máy giặt electrolux 5,5kg chỉ có 2 nút ấn là start và nút ấn chọn tốc độ và núm xoay chọn chương trình . máy cấp nước giặt được khoảng 5 đến 7 phút là mất nguồn. rút điên ra căm lại thì lại có điện và giặt được khoảng 5 đến7 phút lại mất điện . chưa thực hiện được 1 chu trình giặt- xả văt thì mất nguồn
9. máy giat sharp 75EV – máy không bấm được nút nguồn . mình đã thay thạch anh 16M , nhưng vẫn không được còn máy con tụ chưa thay được vì nó là tụ dán mình khong biết trị số nó là bao nhiêu để thay .
10. Mấy hôm nay làm có 2 hiện tượg thấy lạ như ma ám.hj. 1là tjvj tq, nên đỏ lè nổj đường hỏj, đo đường kR =10v. Tháo vĩ đèn ra đo cũg 10v. Sau đó rút con 4282 trên đg kr ra đo có 150v trên kr, sau đó lăp laj máy đã chạy bình thường ko pjt bị j lun hehe. 2. Maý trug quôc chj? Bị lỏg mạch nhưg khj đo H thấy 22v. Nhưg vân chay pjh thuog lạ thât. – .
11. máy tính của m dùng 2 cây ram 128mb, cpu chắc của intel lúc còn dùng FDD, máy bị lỗi như thế này: + khi cấm dây nguồn vào bộ nguồn, máy tự chạy + nguồn, quạt cpu chạy mà màn hình không lên + đèn bàn phím chóp cái mất luôn (màn hình ok không bị hư gi hết, mình đem qua màn hình và bàn phìm khác thử rồi) mà nó vẫn không lên màn hình + bàn phìm không cháy + trên main không có hiện tượng bị phù tụ gì hết, mình đã tháo 2 cây ram, cpu ra vệ sinh sách sẽ và cấm dây cáp vào thật chắc rồi v=> vậy máy tình m bị gì vậy các bạn, mong các bạn giúp đỡ, mặc dù đầu năm , nhưng m mong sẽ có bạn oline cảm ơn cả nhà – bật máy nguồn và quạt chíp chạy
12. toi co may in canon2900 khi ket noi may tinh thi bao co nhan USnhung khong ket noi dc voi may in va may tinh khong tim dc thiet bi B nhung khong ket noi dc voi may in va may tinh khong tim dc thiet bi – toi co may in canon2900 khi ket noi may tinh thi bao co nhan USnhung khong ket noi dc voi may in va may tinh khong tim dc thiet bi B nhung khong ket noi dc voi may in va may tinh khong tim dc thiet bi